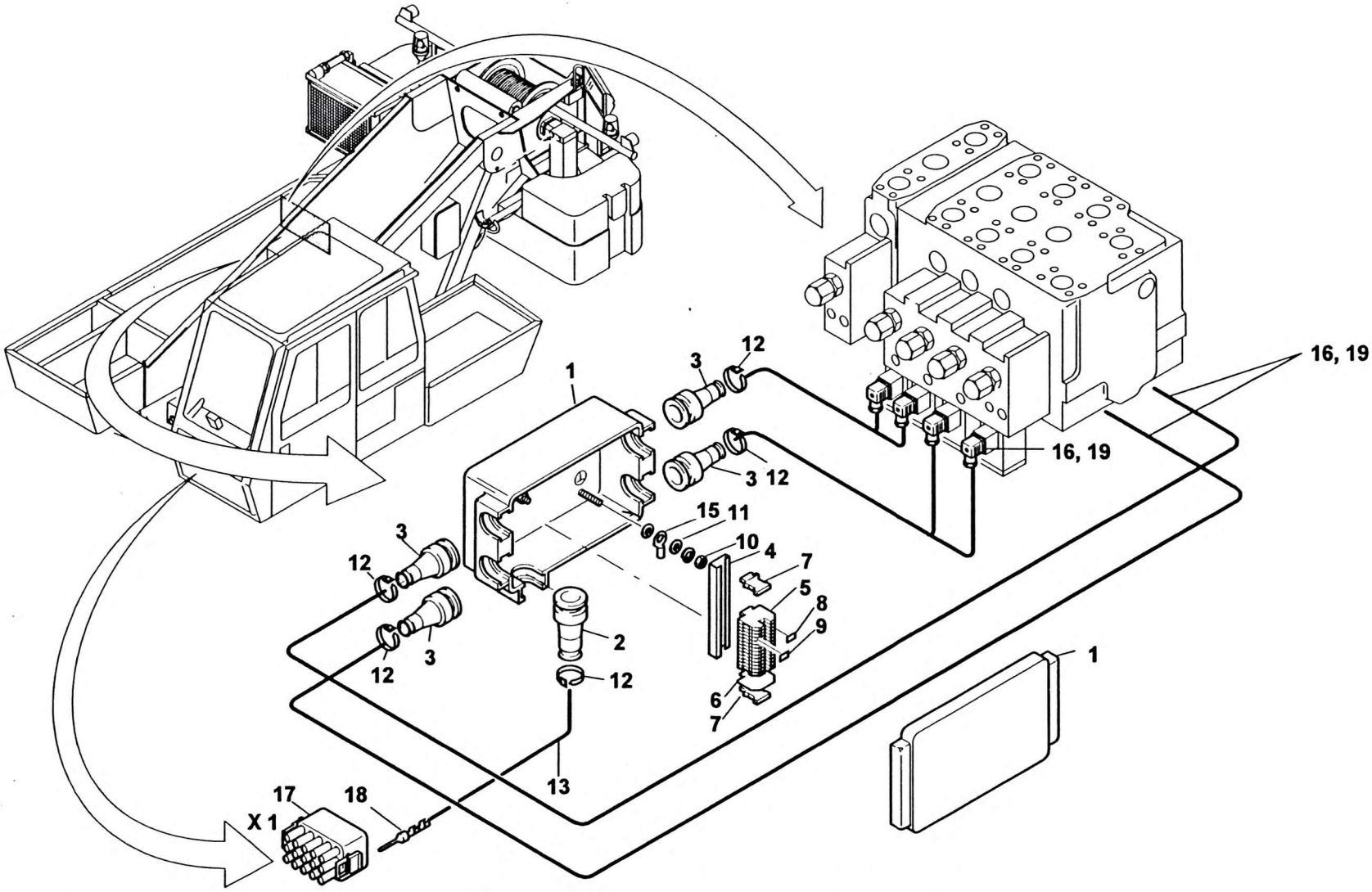E.-TEILE KLEMMENKASTEN OBERWAGEN V1 ELECTRICAL PARTS TERMINALBOX SUPERSTRUCTURE V1	BILDTAFEL PICTORIAL DISPLAY			GMK 3050 BE 600 G 806
	11.97	2304171-ETL A	1/1